ДОКУМЕНТ ПОДПИСАН
ЭЛЕКТРОННОЙ ПОДПИСЬЮ

Сертификат: 5B4B9E6A5D9D4A8B2F5A9A9B8E2F9A6D8D8DD8
Владелец: Руленко Сергей Александрович
Действителен: с 25.02.2021 до 25.05.2022

**МУНИЦИПАЛЬНОЕ БЮДЖЕТНОЕ УЧРЕЖДЕНИЕ
ДОПОЛНИТЕЛЬНОГО ОБРАЗОВАНИЯ
«ЦЕНТР ДЕТСКОГО ТЕХНИЧЕСКОГО ТВОРЧЕСТВА»**

Принята на
методическом совете № 2
«24» сентября 2021 г

УТВЕРЖДАЮ:
Директор МБУ ДО ЦДТТ

_____Руленко С.А.
Приказ от 24.09.2021 № 110-о

Общая дополнительная образовательная общеразвивающая программа «Основы электромонтажа»

Направленность: научно-техническая
Уровень программы: стартовый
Программа рассчитана на обучающихся 14 – 16 лет
Пол – смешанный
Срок реализации программы: 1 год

Составил: Моисейченко А.С.
педагог дополнительного образования МБУ ДО ЦДТТ

Канск, 2021

Пояснительная записка

Данная программа технической направленности.

Программа разработана на основе следующих нормативно-правовых документов:

1. Федеральный закон Российской Федерации от 29.12.2012 г. №273-ФЗ «Об образовании в Российской Федерации»;
2. Приказ Министерства просвещения России от 09.11.2018 г. № 196 “Об утверждении Порядка организации и осуществления образовательной деятельности по дополнительным общеобразовательным программам”;
3. Приказ Министерства просвещения России от 03.09.2019 г. № 467 «Об утверждении Целевой модели развития региональных систем дополнительного образования детей»;
4. Национальный проект «Образование», утверждённый президиумом Совета при Президенте Российской Федерации по стратегическому развитию и национальным проектам 24 декабря 2018 г протокол № 16

   в том числе федеральный проект «Успех каждого ребёнка»;
5. Указ Президента Российской Федерации от 7 мая 2018 г. № 204 «О национальных целях и стратегических задачах развития Российской Федерации на период до 2024 года»;
6. Концепция развития дополнительного образования детей, утвержденная Распоряжением Правительства Российской Федерации от 4 сентября 2014 г. № 1726.

Научно-техническое творчество – сложный творческий процесс, очень интересное и полезное занятие для подростков. В творчестве обучающихся, в рационализаторской работе заложены большие потенциальные возможности развития человеческой личности и совершенствования образовательного процесса. Благодаря занятиям в творческом объединении у подростков происходит формирование устойчивых ценностных ориентаций на конструктивные виды деятельности, стимулируется активность, которая способствует развитию личности и отвлекает от пагубных воздействий внешней среды. Кроме этого, программа предоставляет возможность школьникам приобрести базовые знания в процессе изучения основ электротехники и электробезопасности, развивать свои технические и творческие способности.

Актуальность и новизна

Программа направлена на развитие интереса детей к техническим наукам, а по функциональному назначению является прикладной, то есть создает условия для овладения детьми определенной совокупности умений и способов действия.Программа разработана для обучающихся, желающих получить дополнительные знания по электромонтажу и подготовки к региональному Чемпионату JuniorSkills «Электромонтаж 14 +».

Педагогическая целесообразность. Принципы обучения программы позволяют применять индивидуальный подход, чередовать занятия и отдых в зависимости от состояния подростка, и предусматривают вариативность в выборе практического материала, технологий, форм и методов проведения занятий. Это дает возможность приобщить обучающегося к творчеству, формировать его творческие возможности. Пройдя обучение по программе, обучающиеся смогут принимать активное участие в различных выставках, конкурсах, соревнованиях, мастер-классах. Победы в них придают уверенность в себе и своих силах, помогают самореализоваться и утверждаться в обществе.

Отличительные особенности. В учебных планах по технологии отведено мало часов на электромонтажные работы. Данная программа подразумевает именно подготовку юных Электромонтажников. В программе предусмотрено обучение не только правилам электромонтажной работы, но и основам оказания первой медицинской помощи, владения навыками коммуникативной компетенции. Обучающиеся психологически и физически готовятся к принятию адекватных решений в любых ситуациях.

Основные формы деятельности по данной программе: обучение, применение знаний на практике через практические занятия, соревнования, игры, конкурсы, викторины. В конце курса обучающимся предоставляется возможность проверить свои знания и умения на

соревнованиях.

Программа имеет четкую практическую направленность.

На занятиях, общаясь друг с другом и с педагогом, обучающиеся:

- овладевают знаниями по электротехнике, этике поведения на занятиях;
- участвуют в повседневной жизни коллектива;
- учатся работать с программируемыми реле;
- получают знания, непосредственно относящиеся к охране жизни и здоровья;
- привлекаются к участию в пропаганде Электромонтажа среди детей и подростков.

Условия реализации программы

Адресат программы: Программа ориентирована на обучающихся 7-9 классов (14-16 лет).

Пол обучающихся: смешанный.

Принцип набора: свободный, количество человек в группе 10-12 человек.

Срок реализации программы: 1 год

Общая продолжительность: 36 недель, 72 часа.

Уровень сложности: стартовый

Форма получения образования: очно-заочная с применением ДОТ.

Форма занятий: групповая, индивидуальная (группа может делиться на подгруппы при проведении практических работ).

Режим занятий: 1 раз в неделю по 2 учебных часа– 40 мин., с 10-минутным перерывом.

Программа «Электромонтаж» состоит из модулей (72 часа в год). Общее количество учебных часов – 72.

Занятия с обучающимися будут проходить в КГБПОУ "Канский технологический колледж", под руководством педагога ДО МБУ ДО ЦДТТ.

Оснащение: Современные электромонтажные мастерские, ноутбуки, эргономичное рабочее место и доступ в Интернет.

Виды деятельности по программе: занятия теоретические и практические.

Система отслеживания и оценивания результатов: тестирование, опрос, самостоятельные и контрольные работы, презентация (выставка, состязание, конкурс).

Цель программы: формирование технических и творческих способностей у обучающихся с отсутствием опыта и умений в области электромонтажа, раскрытие творческого потенциала.

Задачи:

- познакомить с электромонтажными работами;
- познакомить с основами электромонтажных работ;
- принять участие в Региональном Чемпионате JuniorSkills «Электромонтаж и 14+»
- научить составлять простые электрические и монтажные схемы;
-научить выявлять и устранять неисправности;
-научить сборку схем;
- научить работать с программируемыми реле.

Календарный учебный график

Период	Продолжительность занятия	Кол-во занятий в неделю	Кол-во часов в неделю	Кол-во недель	Кол-во занятий в год	Кол-во часов в год
1 год	2 ч	1	2 ч	36	36	72 ч
Итого:						72 ч

Начало учебного года с 15 сентября, окончание учебного года – 31 мая. Каникулы с 1 июня по 31 августа. Предусматривается возможность обучения в каникулярное время по

согласованию с директором ОО.

Учебный план

№	Наименование раздела, темы	Количество часов			Форма промежуточного контроля
		Всего	Теория	Практика	
1	Вводное занятие	2	1	1	Контрольная работа
2	Основы безопасности	2	1	1	Контрольная работа
3	Технология электромонтажных работ	6	2	4	Презентация учебного проекта
4	Электроосветительные установки	10	4	6	Презентация учебного проекта
5	Пускорегулирующая аппаратура	4	2	2	Презентация учебного проекта
6	Работа с программируемыми реле	14	4	10	Выставка, конкурс профессионального мастерства
7	Монтаж электрической схемы управления электродвигателем	30	6	24	Презентация учебного проекта
8	Демо-экзамен	4	1	3	Конкурс профессионального мастерства
	Итого:	72	21	51	

Содержание программы

Вводное занятие(2 часа):

Электротехника и ее значение. Основы электромонтажа.

Правила поведения в лаборатории. Знакомство с материально-технической базой кружка.

Обсуждение плана работы кружка.

Основы безопасности(2 часа):

Безопасность труда при проведении электромонтажных работ. Виды и технология монтажа электронных схем. Безопасность труда при проведении измерений в электрических цепях.

Технология электромонтажных работ(6 часов):

Провода, кабели, шнуры. Маркировка. Виды проводки. Оценка помещений по классу опасности. Выбор и виды способа прокладки проводки. Подготовка к прокладке электропроводки. Составление схемы электропроводки. Условные графические обозначения. Расчет потребляемой мощности и необходимого сечения кабеля. Разметка и технические требования к электропроводке. Изоляция силового кабеля. Типовые элементы электромонтажа. Инструмент для электромонтажных работ. Крепление и укладка проводов. Монтаж электроустановочных изделий. Электрические розетки. Современные выключатели.

Электроосветительные установки(10 часов):

Источники света. Светильники. Схемы включения источников света. Схемы управления освещением. Монтаж электрической схемы освещения. Схемы питания и распределительные устройства осветительных установок. Чтение электрических принципиальных схем освещения. Чтение электрических монтажных схем освещения. Освоение приемов монтажа электрических схем освещения. Монтаж осветительныхприборов. Датчики освещения, движения, шумовые и программаторы времени.

Пускорегулирующая аппаратура (4 час)

Пусковые и регулирующие аппараты. Устройство и принцип работы кнопок и кнопочных станций.Устройство и принцип действия магнитных пускателей. Устройство и принцип действия аппаратов защиты. Условные обозначения пускорегулирующей аппаратуры на схемах. Чтение схем управления работой технологических электроустановок

Работа с программируемыми реле(16 часов)

Монтаж электрической схемы управления электродвигателем(30часов)
Приложение №1

Демо-экзамен (4 часа)
Сборка электрической схемы – 2 часа
Программирование – 1 час
Итоговое занятие – 1 час

В результате обучения по данной программе предполагается, что обучающиеся получат умения:
- самостоятельно пользоваться справочной электротехнической литературой (таблицы, стандарты);
- планировать порядок рабочих операций;
- делать необходимые измерения и вычисления;
- производить пайку;
- делать необходимые измерения и вычисления;
- контролировать свою работу;
- собирать несложные электрические схемы
- пользоваться простейшими инструментами.
- правильно подбирать кабеля, провода, шнуры и т.д. для простейших потребителей электроэнергии.

знания:
- основных понятий из черчения;
- основных терминов из электротехники и условных графических обозначений в электротехнике.

Метапредметные:
1. Развивать индивидуальные творческие способности: фантазию, воображение, самостоятельное мышление.
2. Развивать понимание и применение полученной информации при выполнении заданий.
3. Развивать моторные навыки, глазомер, точность движений.
4. Развивать коммуникативные навыки: правилам общения при работе в группе, сотрудничать и оказывать взаимопомощь, уважительно строить своё общение со сверстниками и взрослыми.

Личностные:
1. Формировать познавательный интерес к работе с электрооборудованием.
2. Воспитывать такие качества, как: аккуратность, трудолюбие, терпение, усидчивость, умение довести начатое дело до конца; силу воли, уверенность в себе и своих возможностях; бережливость (экономичный подход к материалу, рациональному его использованию).
3. Воспитывать уважение к чужому труду и его результатам.

Комплекс организационно-педагогических условий.

Материально-техническое обеспечение для реализации программы:

Наименование помещения	Вид занятий	Наименование оборудования, программного обеспечения
Аудитория	Лекции	Компьютер, мультимедийный проектор, экран, доска, флипчарт, дидактические материалы, интерактивные стенды, демонстрационные инструменты, материалы, оборудование.
Лаборатория, учебная мастерская	Лабораторные и практические занятия, тестирование.	Оборудование, оснащение рабочих мест, инструменты и расходные материалы – в соответствии с требованиями согласно учебной программе

Методическое обеспечение для реализации программы:

Учебно-методическое обеспечение программы

- техническое описание компетенции «Электромонтаж»;
- печатные раздаточные материалы для слушателей;
- учебные пособия, изданных по отдельным разделам программы;
- профильная литература;
- отраслевые и другие нормативные документы;
- электронные ресурсы и т.д.

Кадровое обеспечение

Данную программу может реализовывать педагог, имеющий среднее специальное образование. Педагог дополнительного образования работает согласно учебному плану, осуществляет организационную работу в коллективе и с родителями по всем возникающим вопросам в области обучения, организации показательных выставок, участия в конкурсах разных уровней.

Виды и формы контроля:

Начальный или входной контроль. В начале учебного года. Определение уровня развития обучающихся, их творческих способностей – беседа/опрос.

Текущий контроль. В течении всего учебного года. Определение степени усвоения обучающимися, учебного материала, готовности обучающихся к восприятию нового материала, повышение ответственности и заинтересованности обучающихся в обучении, выявление талантливых обучающихся отстающих и опережающих обучение.

Промежуточный контроль. По окончании изучения темы или раздела. Определение степени усвоения обучающимися учебного материала, определение результатов обучения - контрольные тематические задания, зачёт.

Итоговый контроль. В конце учебного года или программы обучения. Определение изменения уровня развития обучающихся, их творческих способностей, ориентирование на дальнейшее обучение – состязание, конкурс.

Педагог, реализующий программу, может использовать собственную систему оценки, учитывающую количество посещённых занятий, результаты выполнения учащимися заданий на отработку внимания, памяти, скорости реакции и т.д.

Система оценивания результатов.

Оценке подлежит уровень теоретической и практической подготовки обучающихся. Форма контроля освоения материала с целью оценки становление личностных характеристик – наблюдение. По его результатам педагог заполняет таблицу с этими характеристиками:
-80-100% -высокий уровень освоения программы;
-60-80% -уровень выше среднего(не только проявляют, но и стараются научить действовать правильно других)
-50-60% -средний уровень(понимают, как надо себя вести, какие действия необходимо производить, но не всегда следуют им)
-30-50% -уровень ниже среднего (проявляются иногда)
-меньше 30% -низкий уровень

Литература

1.Нестеренко В.М Технология электромонтажных работ – М., Высшая школа,2011.
2.Тарасов Ф.И. Практика радиомонтажа - М., Высшая школа, 2013.
3.В.М.Нестеренко, А.М.Мысьянов Технология электромонтажных работ: Москва, «Академия»,2013,
4.Ю.Д.Сибикин «Техническое обслуживание, ремонт электрооборудования и сетей промышленных предприятий»Книга№1, Москва, «Академия»,2012,
5.Ю.Д.Сибикин «Техническое обслуживание, ремонт электрооборудования и сетей промышленных предприятий» Книга№2, Москва, «Академия»,2012,
6..Л.П. Смирнов «Мантер кабельщик» Москва, «Академия»,2014, Серия: 6..С.Н.Павлович, Б.И.Фираго «Ремонт и обслуживание электрооборудования» Ростов-на-дону «Феникс»,2014,
7.Ю.Д. Сибикин, М.Ю.Сибикин «Электробезопасность при эксплуатации электроустановок промышленных предприятий» Москва, «Академия»,2014,
8.Ю.Д. Сибикин «Справочник электромонтажника» » Москва, «Академия»,2013,
9.А.А. Хаников «Электрик новый строительный справочник» Ростов-на-дону «Феникс»,2012,
10.В.В.Москаленко «Справочник электромонтера» Москва, «Академия»,2013,
11.В.А.Барановский,Е.А.Банников «Техник-электрик внутренняя и наружная проводка ремонт электроприборов энергосбережение» Минск, «Современная школа», 2012.

INTERNET-РЕСУРСЫ.
- http://www.elektrik.org/
- http://www.uk-kubenenergo.ru. монтаж и эксплуатация ВЛИ до 1кВ ВЛЗ 6-20кВ.
-http://sysoevsa@ruben.elektra.ru. Инновация развитие. Определение приоритетных направлений по внудрению новой техники на 2011-2015гг.
-e-mail: jadordior@mail/ru Дидактические системы.

Приложение №1.

Двигатели постоянного и переменного тока. Сборка схемы магнитного пускателя.

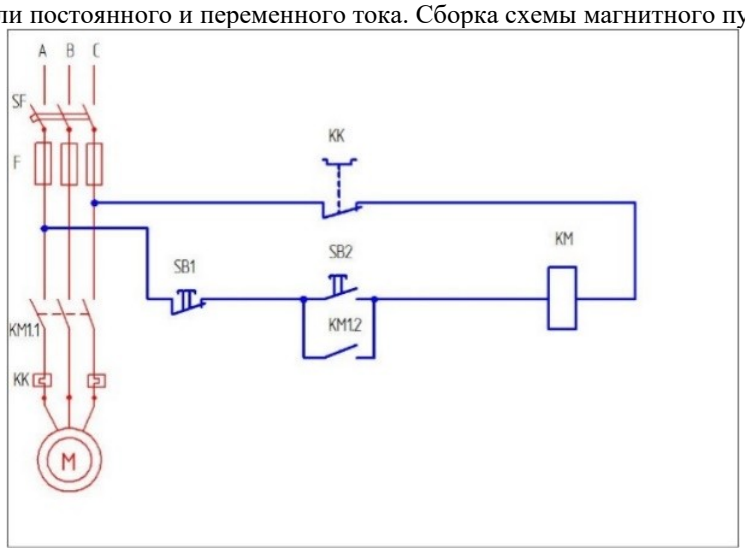

Сборка схемы управления с двух мест.

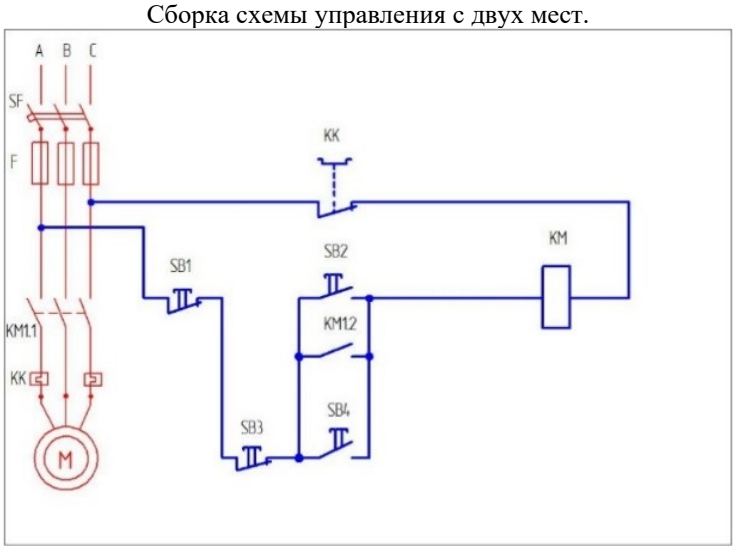

Сборка схемы управления в режиме наладки.

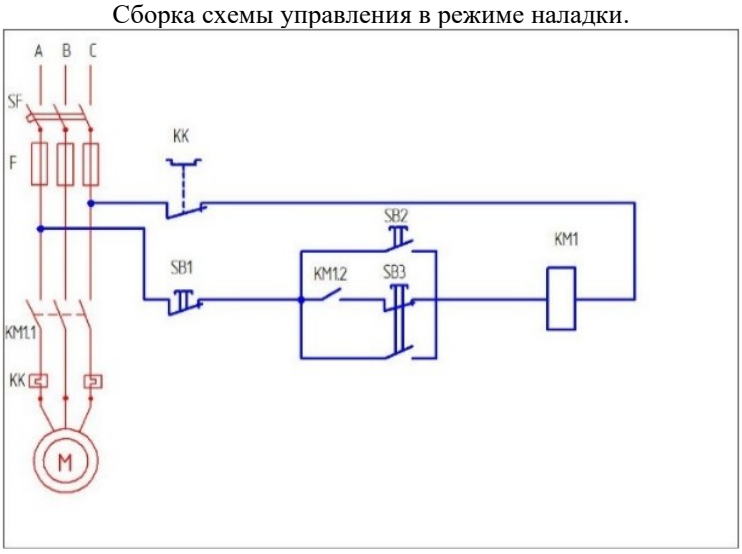

Сборка схемы реверсивного управления с блокировкой контактами магнитного пускателя.

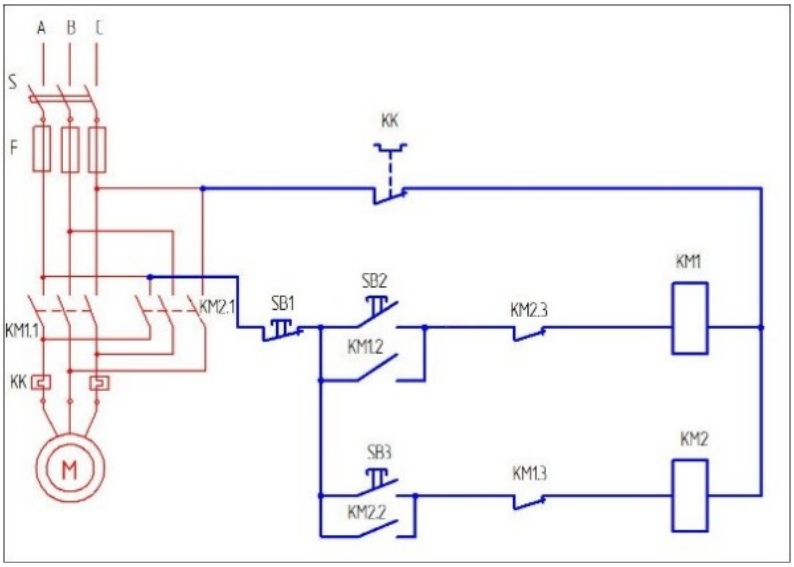

Сборка схемы реверсивного управления с блокировкой контактами кнопки

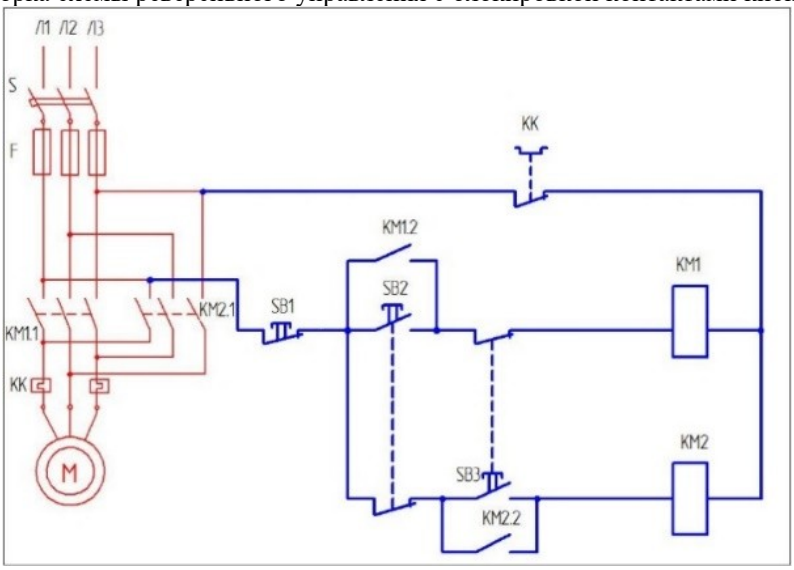

Критерии оценивания результатов

Критерии оценки предметных результатов

Предметные результаты	Низкий	Средний	Высокий	Форма отслеживания
Имеет представление о многообразии видов электромонтажных работ и их роли в жизни человека	**0**	**1**	**2**	опрос
Знает и соблюдает правила безопасной работы с инструментом	**0**	**1**	**2**	наблюдение
Умеет пользоваться инструментом, собирать электрическую схему	**0**	**1**	**2**	анализ выполнения работы
Знает и соблюдает последовательность монтажных/демонтажных работ	**0**	**1**	**2**	анализ выполнения работы
Выполняет основные способы электромонтажа и ремонтных мероприятий.	**0**	**1**	**2**	анализ выполнения работы
Знает и соблюдает правила электробезопасности, подбор материала и вспомогательных деталей для монтажа, сборка электрических схем, ремонт электрооборудованияа)	**0**	**1**	**2**	анализ выполнения работы

Критерии оценки метапредметных результатов

Метапредметные результаты	Низкий	Средний	Высокий	Форма отслеживания
Проявляет индивидуальные творческие способности при работе: фантазию воображение самостоятельное мышление	 **0** **0** **0**	 **1** **1** **1**	 **2** **2** **2**	наблюдение
Понимает и применяет полученную информацию при выполнении заданий	**0**	**1**	**2**	наблюдение
Стали увереннее моторные навыки, глазомер, точность движений	**0**	**1**	**2**	наблюдение
Проявляет коммуникативные навыки: сотрудничает в группе, оказывает взаимопомощь, уважительно строит своё общение со сверстниками и взрослыми	**0**	**1**	**2**	наблюдение

Критерии оценки личностных результатов

Личностные результаты	Низкий	Средний	Высокий	Форма отслеживания
Проявляют познавательный интерес к электромонтажным, ремонтным работам	**0**	**1**	**2**	наблюдение
Проявляет такие качества, как: аккуратность трудолюбие терпение усидчивость умение довести начатое дело до конца силу воли уверенность в себе и своих возможностях бережливость (экономичный подход к материалу, рациональному его использованию)	 **0** **0** **0** **0** **0** **0** **0** **0**	 **1** **1** **1** **1** **1** **1** **1** **1**	 **2** **2** **2** **2** **2** **2** **2** **2**	наблюдение, анализ выполнения работы
Проявляет уважение к чужому труду и его результатам.	**0**	**1**	**2**	наблюдение

Особое внимание уделяется подготовке обучающихся для участия в ежегодном региональном чемпионате профессионального мастерства. По окончании работы кружка предлагается для оценки качества проведенной работы устроить выставку достижений работы коллектива.

Приложение№3

Правила техники безопасности.

1 . Во время работы на монтажной панели должны находиться только те детали, которые монтируются.
2 . Необходимо бережно обращаться с инструментами и материалами, не ронять их на пол.
3 . Использовать электромонтажные инструменты строго по назначению.
4 . Работать можно только исправным инструментом.
5 . Электромонтажные инструменты должны иметь изолированные ручки.
6 . Подавать инструмент необходимо ручкой от себя, класть на стол – ручками к себе.
7 . На рабочем столе необходимо соблюдать порядок. Инструменты и материалы должны находиться в отведенных для них местах.
8 . Лезвие отвертки должно плотно входить в шлиц винта.
9 . По окончании работы привести в порядок рабочее место.
10 . Выполнять только ту работу, которую задал преподаватель.

Приложение№4

Комплекс упражнений (физминутки).

Занятия по трудовому обучению, сочетающие в себе психическую, статическую, динамическую нагрузки на отдельные органы и системы и на весь организм в целом, требуют проведения физкультминуток (далее: ФМ) для снятия утомления.

ФМ для улучшения мозгового кровообращения

1. Исходное положение (и.п.) - сидя на стуле, 1 - 2 - отвести голову назад и плавно наклонить назад, 3 - 4 - голову наклонить вперед, плечи не поднимать. Повторить 4 - 6 раз. Темп медленный.
2. И.п. - сидя, руки на поясе, 1 - поворот головы направо, 2 - и.п., 3 - поворот головы налево, 4 - и.п. Повторить 6 - 8 раз. Темп медленный.
3. И.п. - стоя или сидя, руки на поясе, 1 – махом левую руку занести через правое плечо, голову повернуть налево, 2 - и.п., 3 - 4 – то же правой рукой. Повторить 4 - 6 раз. Темп медленный.

ФМ для снятия утомления с плечевого пояса и рук

1. И.п. - стоя или сидя, руки на поясе, 1 - правую руку вперед, левую вверх, 2 - переменить положения рук. Повторить 3 - 4 раза, затем расслабленно опустить вниз и потрясти кистями, голову наклонить вперед. Темп средний.
2. И.п. - стоя или сидя, кисти тыльной стороной на поясе, 1 - 2 - свести локти вперед, голову наклонить вперед, 3 - 4 - локти назад, прогнуться. Повторить 6 - 8 раз, затем руки вниз и потрясти расслабленно. Темп медленный.
3. И.п. - сидя, руки вверх, 1 - сжать кисти в кулак, 2 - разжать кисти. Повторить 6 - 8 раз, затем руки расслабленно опустить вниз и потрясти кистями. Темп средний.

ФМ для снятия утомления с туловища

1. И.п. - стойка ноги врозь, руки за голову, 1 - резко повернуть таз направо, 2 - резко повернуть таз налево. Во время поворотов плечевой пояс оставить неподвижным. Повторить 6 - 8 раз. Темп средний.
2. И.п. - стойка ноги врозь, руки за голову, 1 - 5 - круговые движения тазом в одну сторону, 4 - 6 - то же в другую сторону, 7 - 8 - руки вниз и расслабленно потрясти кистями. Повторить 4 - 6 раз. Темп средний.
3. И.п. - стойка ноги врозь, 1 - 2 - наклон вперед, правая рука скользит вдоль ноги вниз, левая, сгибаясь, вдоль тела вверх, 3 - 4 - и.п., 5 - 8 - то же в другую сторону. Повторить 6 - 8 раз. Темп средний.

Комплекс упражнений по гимнастики для глаз

1. Быстро поморгать, закрыть глаза и посидеть спокойно, медленно считая до 5. Повторить 4 - 5 раз.
2. Крепко зажмурить глаза (считать до 3, открыть их и посмотреть вдаль (считать до 5). Повторить 4 - 5 раз.
3. Вытянуть правую руку вперед. Следить глазами, не поворачивая головы, за медленными движениями указательного пальца вытянутой руки влево и вправо, вверх и вниз. Повторить 4 - 5 раз.
4. Посмотреть на указательный палец вытянутой руки на счет 1 - 4, потом перенести взор вдаль на счет 1 - 6. Повторить 4 - 5 раз
5. В среднем темпе проделать 3 - 4 круговых движений глазами в правую сторону, столько же в левую сторону. Расслабив глазные мышцы, посмотреть вдаль на счет 1 - 6. Повторить 1 - 2 раза

Приложение №5

Дорогой друг!

Учебный год занятий по программе «**Основы электромонтажа»** заканчивается. Твое мнение поможет в дальнейшем сделать занятияболее интересными иплодотворными. Заполни, пожалуйста, данную анкету.

Для этого внимательно прочти предложения, а потом закончи их. Там, где предложено несколько вариантов ответов, нужно подчеркнуть только те, которые в большей степени соответствуют тебе. Надеемся на твои искренние ответы

1. Чем ты руководствовался при выборе программы?

А) советом родителей

Б) советом друзей

В) собственными интересами

Г) это был случайный выбор

2. Ты занимался, чтобы

А) весело провести время

Б) найти себе друзей

В) развивать свои способности

Г) заниматься любимым делом

Д) научиться чему-нибудь полезному

Е) узнать, на что ты способен

3. Будешь ли ты советовать посещать эту программу своим друзьям/знакомым?

_____

6. Какое мероприятие в течение учебного года тебе понравилось больше всего?

_____

_____

7. Если бы ты был руководителем кружка, то_____

_____

_____

8. Твоя отметка программе (по десятибальной системе)

_____

Спасибо!

Приложение №6

Информационная карта результатов участия детей в конкурсах, фестивалях и соревнованиях разного уровня

Данная методика используется для фиксации и оценки результатов участия детей в конкурсах, фестивалях, соревнованиях различного уровня. При заполнении карты целесообразно указать фамилию ребёнка, название и дату мероприятия, в котором принимал участие ребенок. Выявление и анализ данных результатов целесообразно проводить 2 раза в год: по итогам первого полугодия и года. При регулярном проведении методика позволяет зафиксировать динамику достижений учащихся, а также стимулировать их творческую активность.

Название коллектива_____

Год обучения _____

Дата заполнения карты_____

№ п/п	Формы предъявления достижений	На уровне …			На уровне …		
		Участие	Призёр, дипломант	Победитель	Участие	Призёр, дипломант	Победитель
1.	Конкурсы						
2.	Выставки						
3.	Соревнования						
4.	Другое (вписать форму предъявления достижения)						
ИТОГО (участников)							
Общее количество участников							